Zahnkranzangaben:
- 60 Zähne
- (Spitzenradius R45)
- (Teilkreis R43.7)
- (Fußradius R42.5)

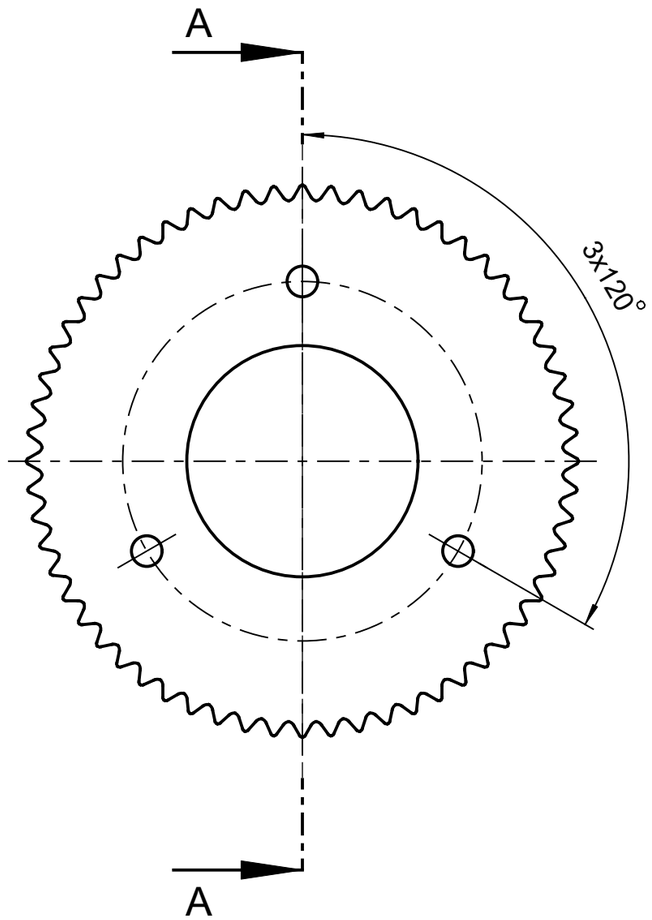

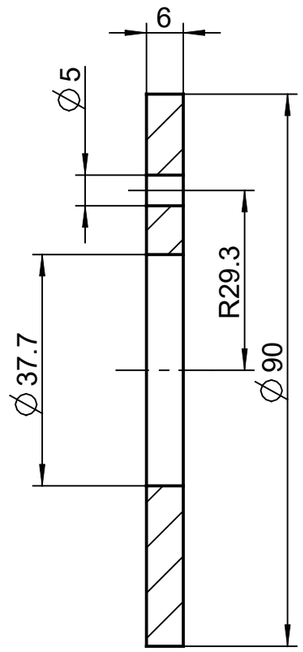

A-A

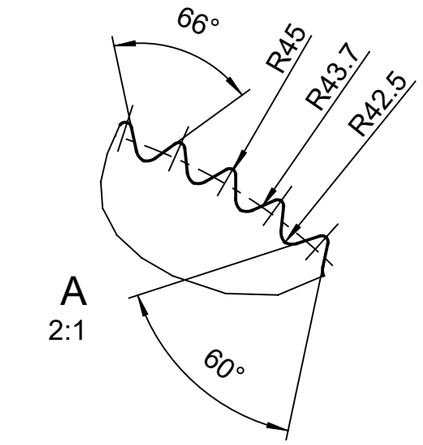

A
2:1

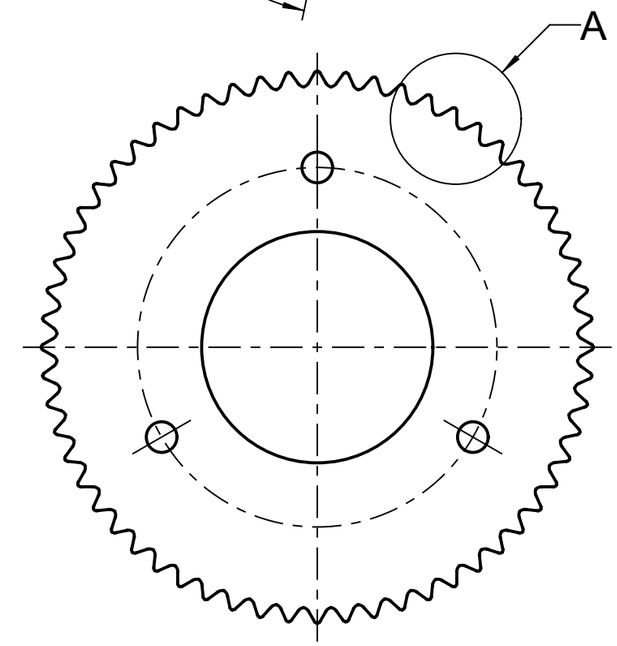

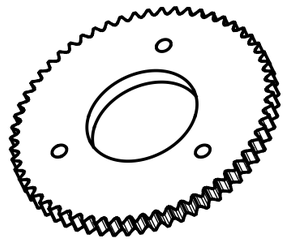

1:2

Rz 16

Allgemeintoleranz nach DIN ISO 2768-1 mittel

CAD-Datensatz wird beigefügt.

Fehlende Maße sind dem CAD-Datensatz zu entnehmen.

Dateiname	ZAHNKRANZ	A3	
Modell	ZAHNKRANZ	PART	

Hochschule Karlsruhe Technik und Wirtschaft UNIVERSITY OF APPLIED SCIENCES						Maßstab 1:1 / Gew.: 0.227 kg
						Edelstahl (CNC-Frästeil)
					Datum / Name	Zahnkranz
				Bearb.	28.01.21 / Rieg	
				Gepr.		Kaffeemühle (FourEng)
				Norm		
				Rieg, Lukas 66805 MECM 2		Zeichnung-Nr.: 5 / 1 / 1 Bl.
Zust.	Änderung	Datum	Name			